PLATEAU

476, 486

designers Antonia Astori & Nicola De Ponti

ISTRUZIONI PER IL MONTAGGIO
MOUNTING INSTRUCTIONS
INSTRUCTIONS POUR LE MONTAGE
MONTAGEANLEITUNG

O luce *S.r.l.*
Via Brescia, 2 - 20097 San Donato Milanese (Mi) - Italia
Tel. +39 2 9849 1435 - Fax +39 2 9849 0779
http://www.oluce.com - e-mail : info@oluce.com

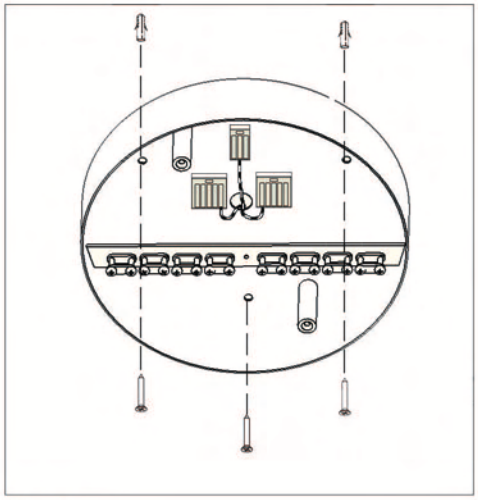

fig. 1

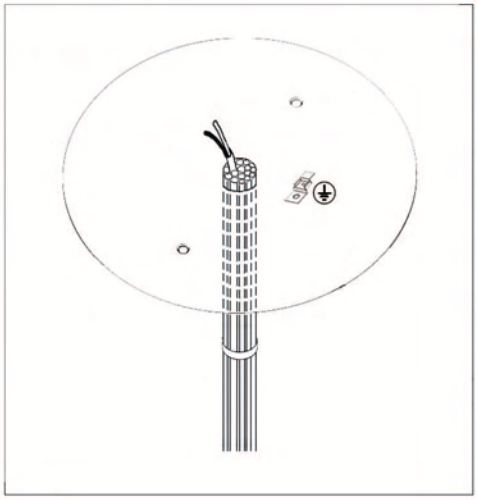

fig. 2

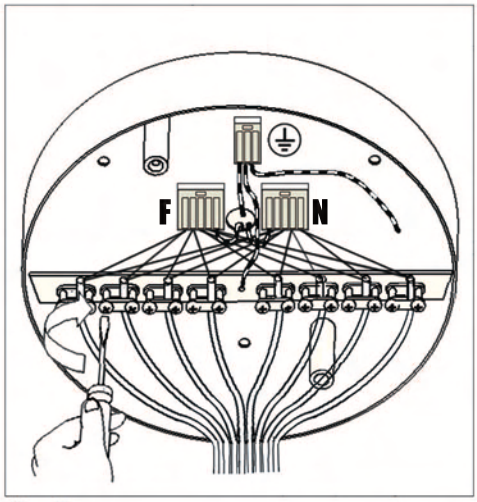

fig. 3

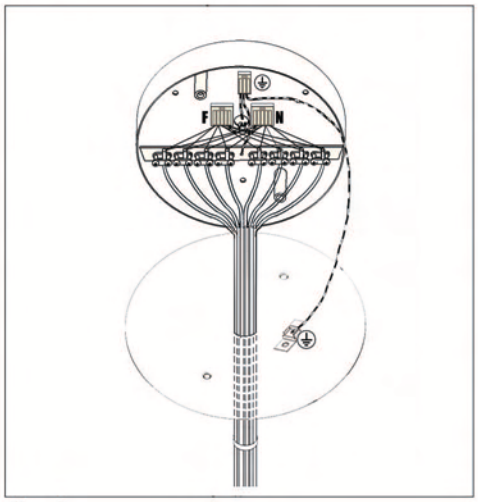

fig. 4

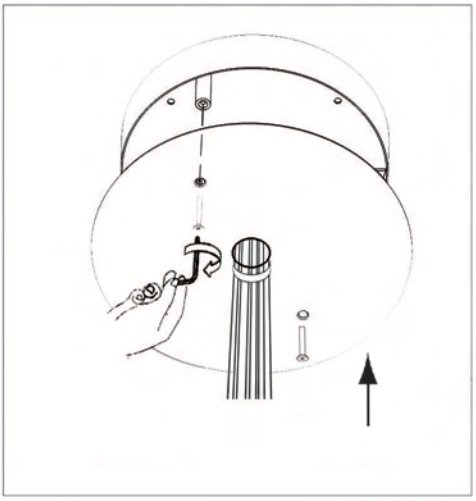

fig. 5

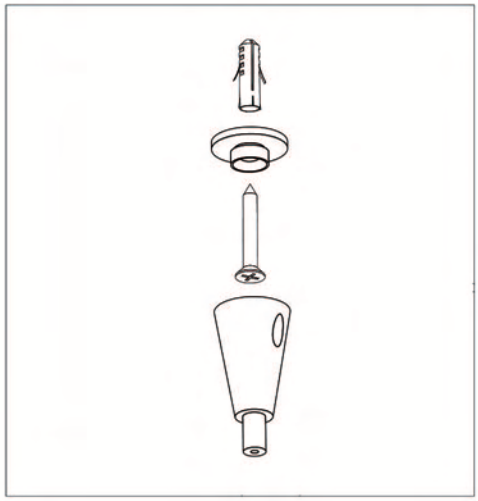

fig. 6

476 - 8 x max 40 W (E14) ∅ cm 120
486 - 8 x max 40 W (E14) ∅ cm 190 x 100

F

Per la sicurezza elettrica ed il corretto montaggio della lampada seguire la sequenza delle immagini. ***Disinserire la rete di alimentazione prima di intervenire sulla lampada.*** *Per pulire la lampada non usare detergenti abrasivi.*

For electrical safety and a correct lamp assembly, follow the sequence of the pictures. ***Cut off the electrical current before any intervention on the lamp.*** *Do not use abrasive detergents when cleaning the lamp.*

Pour la sécurité életctrique et un montage correct de la lampe, suivre la sèquence des images. ***Débrancher le courant électrique avant d'intervenir sur la lampe.*** *Ne pas employer de détergents abrasifs pour nettoyer la lampe.*

Zwecks der elektrischen Sicherheit und zur korrekten Montage, die Reihenfolge der Abbildungen verfolgen. ***Vor Handhabung der Lampe, elektrischen Strom ausschalten.*** *Keine ätzenden Reinigungsmittel zum Säubern der Lampe verwenden.*

CLASSE I - CLASS I - CLASSE I - KLASSE I

Terra • Ground • Terre • Sicherheitserdung

F

Il simbolo indica l'idoneità degli apparecchi al montaggio diretto su superfici normalmente infiammabili.
The symbol indicates the suitabily of fixtures to be mounted directly on normaly inflammable surfaces.
Le symbole indique que les appareils sont indiqués pour être montés directement sur des surfaces normalement inflammables.
Das Symbol zeigt an, ob die Geräte dazu geeignet sind, auf normal entflammbaren Oberflächen angebracht zu werden.

PLATEAU

476, 486

designers Antonia Astori & Nicola De Ponti

ISTRUZIONI PER IL MONTAGGIO
MOUNTING INSTRUCTIONS
INSTRUCTIONS POUR LE MONTAGE
MONTAGEANLEITUNG

O luce *S.r.l.*
Via Brescia, 2 - 20097 San Donato Milanese (Mi) - Italia
Tel. +39 2 9849 1435 - Fax +39 2 9849 0779
http://www.oluce.com - e-mail : info@oluce.com

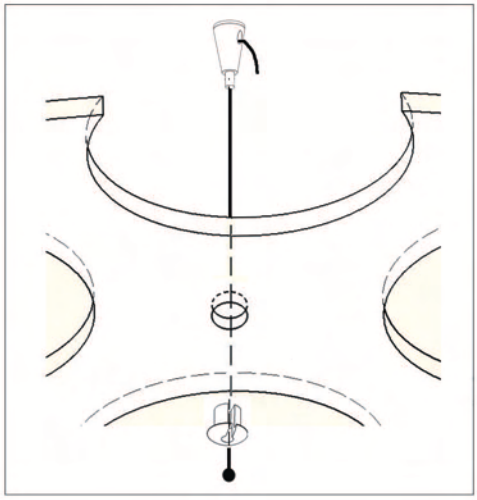

fig. 7

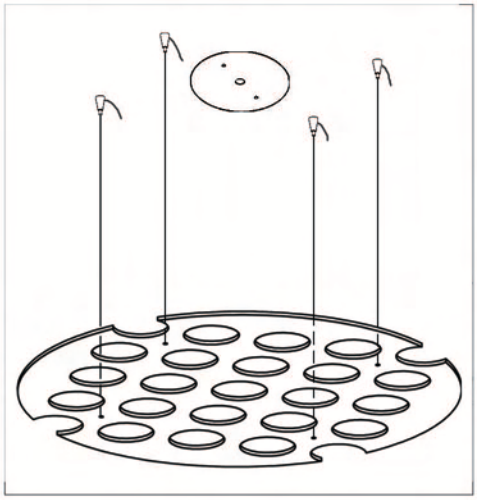

fig. 8

Per la sicurezza elettrica ed il corretto montaggio della lampada seguire la sequenza delle immagini. ***Disinserire la rete di alimentazione prima di intervenire sulla lampada.*** *Per pulire la lampada non usare detergenti abrasivi.*

For electrical safety and a correct lamp assembly, follow the sequence of the pictures. ***Cut off the electrical current before any intervention on the lamp.*** *Do not use abrasive detergents when cleaning the lamp.*

Pour la sécurité életctrique et un montage correct de la lampe, suivre la sèquence des images. ***Débrancher le courant électrique avant d'intervenir sur la lampe.*** *Ne pas employer de détergents abrasifs pour nettoyer la lampe.*

Zwecks der elektrischen Sicherheit und zur korrekten Montage, die Reihenfolge der Abbildungen verfolgen. ***Vor Handhabung der Lampe, elektrischen Strom ausschalten.*** *Keine ätzenden Reinigungsmittel zum Säubern der Lampe verwenden.*

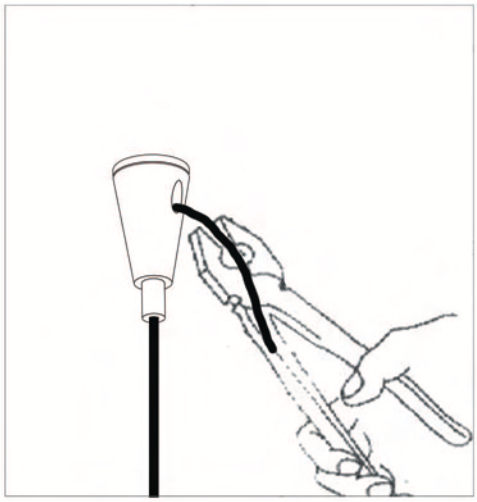

fig. 9

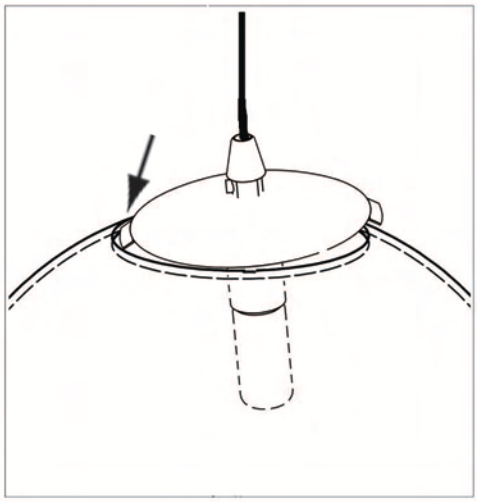

fig. 10

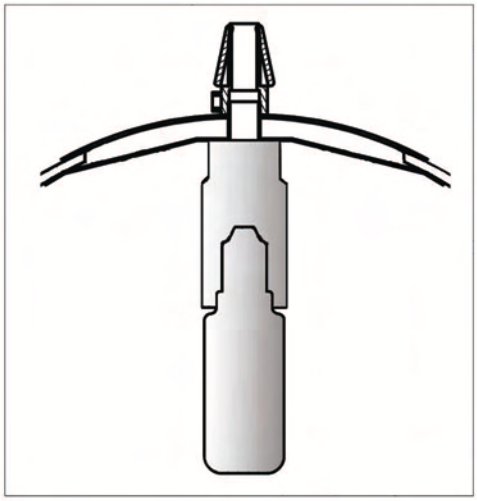

fig. 11

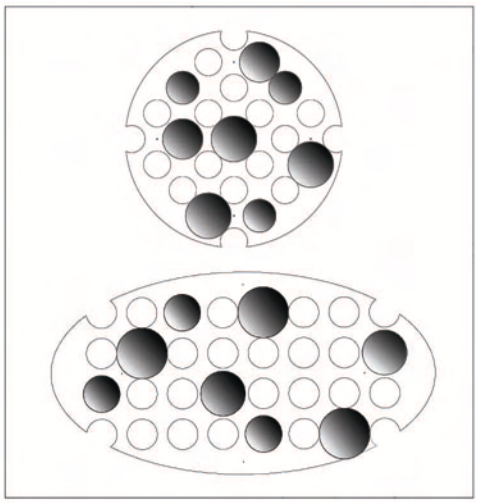

fig. 12